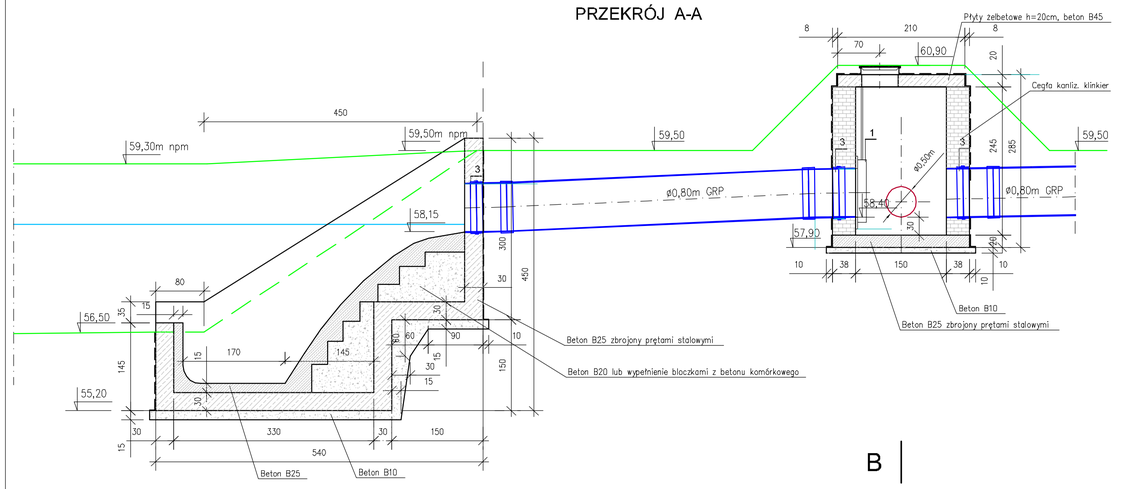

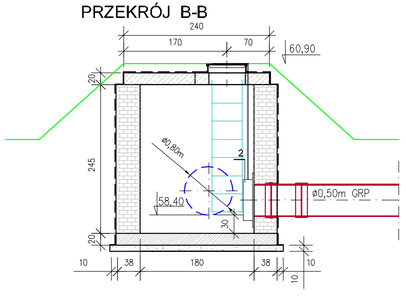

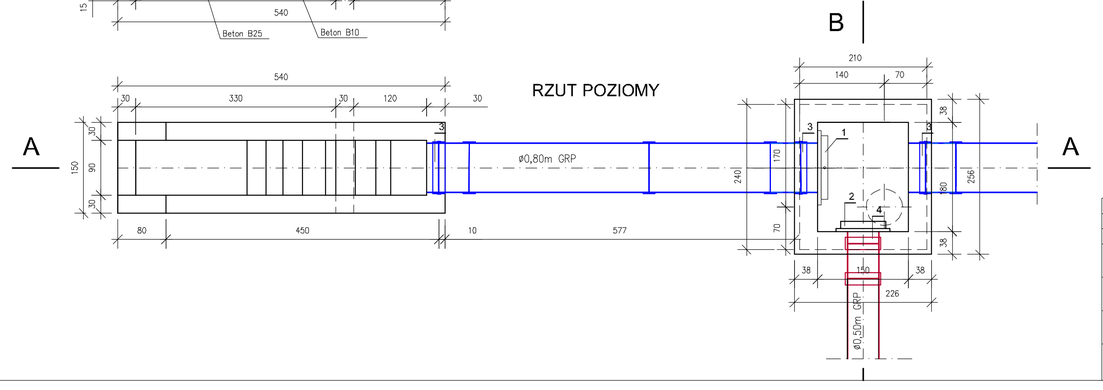

ZESTAWIENIE PODSTAWOWEJ ARMATURY I KSZTAŁTEK

Lp.	Nazwa	Jm.	Ilość
1	Zasuwa wrzecionowa bezkorpusowa d=800mm	szt.	1
2	Zasuwa wrzecionowa bezkorpusowa d=500mm	szt.	1
3	Łącznik GRP do wmurowania (typ B) d=800mm	szt.	2
4	Łącznik GRP do wmurowania (typ B) d=500mm	szt.	1

PROJEKTANT	mgr inż. S. PADIASEK upr. bud. nr 305/1971/Sz	PROEKO S.C. Biuro Projektowo-Consultingowe ul. Wita Stwosza 3 , 71-173 SZCZECIN tel. 091 487-68-88 , tel./fax 091 487-30-16
OPRACOWAŁ		
SPRAWDZIŁ	mgr inż. P. PADIASEK upr. bud. nr 28/5/Sz/94	
INWESTOR:	GMINA MIASTO SZCZECIN - WYDZIAŁ GOSPODARKI KOMUNALNEJ WYDZIAŁ GOSPODARKI KOMUNALNEJ I OCHRONY ŚRODOWISKA 71-456 SZCZECIN pl. ARMII KRAJOWEJ 1	NR ZLECENIA P-144/2006
PRZEDSIĘWZIĘCIE:	PROJEKT BUDOWLANO-WYKONAWCZY BUDOWA ZBIORNIKA RETENCYJNEGO WÓD DESZCZOWYCH - WARSZEWO, DROGI DOJAZDOWEJ DO ZBIORNIKA I ZABUDOWA CIEKU "BYSTRY RÓW"	DATA 07.2007r.
OBIEKT:	ZADANIE I : ZBIORNIK RETENCYJNY WÓD DESZCZOWYCH "WARSZEWO" I DROGA DOJAZDOWA cz. I	SKALA 1:50
TREŚĆ:	KANAŁ SPADOWY K54 I STUDNIA S3 RZUT POZIOMY, PRZEKRÓJ A-A, PRZEKRÓJ B-B	NR RYSUNKU 7.1