## PRZEKRÓJ B-B

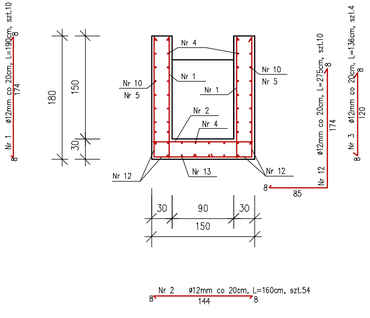


## PRZEKRÓJ A-A

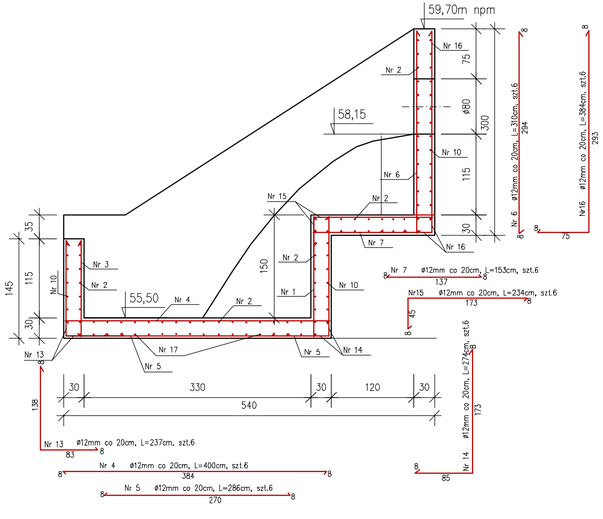


## PRZEKRÓJ C-C

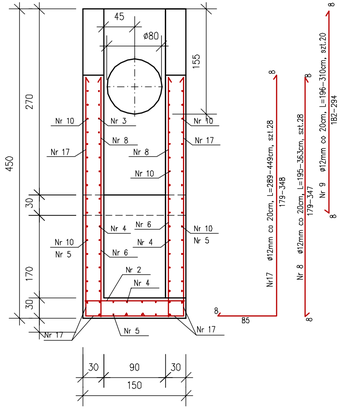


## PRZEKRÓJ D-D

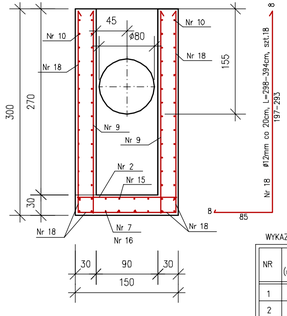


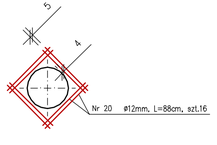


## RZUT POZIOMY

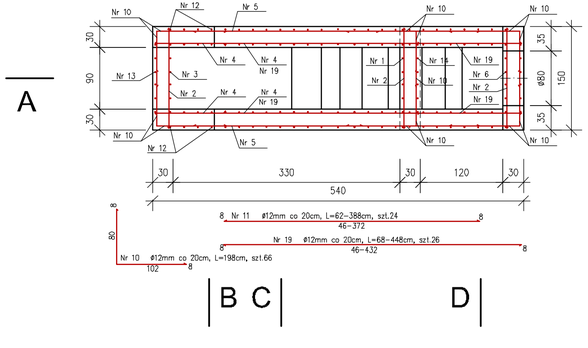


WYKAZ STALI ZBROJENIOWEJ – KOMORA SPADOWA KS4

| NR | ø (mm) | DŁUGOŚĆ (mb) | SZT. | DŁUGOŚĆ ŁĄCZNA WG ø mb | | |
|---|---|---|---|---|---|---|
| | | | | ø6 | ø12 | ø16 |
| 1 | 12 | 2,10 | 20 | | 42,00 | |
| 2 | 12 | 1,60 | 75 | | 120,00 | |
| 3 | 12 | 1,60 | 6 | | 9,60 | |
| 4 | 12 | 5,50 | 26 | | 143,00 | |
| 5 | 12 | 4,76 | 26 | | 123,76 | |
| 6 | 12 | 2,50 | 6 | | 15,00 | |
| 7 | 12 | 2,36 | 6 | | 14,16 | |
| 8 | 12 | 3,70 | 6 | | 22,20 | |
| 9 | 12 | 3,10 | 32 | | 99,20 | |
| 10 | 12 | 2,85 | 24 | | 68,40 | |
| 11 | 12 | 3,30 | 36 | | 118,80 | |
| 12 | 12 | 3,00 | 34 | | 102,00 | |
| 13 | 12 | 2,95 | 20 | | 59,00 | |
| 14 | 12 | 2,45 | 20 | | 49,00 | |
| 15 | 12 | 3,35 | 8 | | 26,80 | |
| 16 | 12 | 3,15 | 8 | | 25,20 | |
| 17 | 12 | 4,53 | 6 | | 27,18 | |
| 18 | 12 | 4,05 | 36 | | 145,80 | |
| 19 | 12 | 4,38 | 24 | | 105,12 | |
| 20 | 12 | 0,38 | 16 | | 6,08 | |
| RAZEM | | | mb | | 1322,30 | |
| CIĘŻAR JEDNOST. | | | kg/mb | | 0,888 | |
| RAZEM | | | kg | | 1174,20 | |
| OGÓŁEM STALI | | | kg | | 1174,20 | |

| | | |
|---|---|---|
| PROJEKTANT | mgr inż. S. PADIASEK upr. bud. nr 305/1971/Sz | **PROEKO S.C.** Biuro Projektowo-Consulingowe ul. Wita Stwosza 3 , 71 - 173 SZCZECIN tel., 091 487-68-88 , tel./fax 091 487-30-16 |
| OPRACOWAŁ | | |
| SPRAWDZIŁ | mgr inż. P. PADIASEK upr. bud. nr 285/Sz/94 | |
| INWESTOR: | GMINA MIASTO SZCZECIN - WYDZIAŁ GOSPODARKI KOMUNALNEJ<br>WYDZIAŁ GOSPODARKI KOMUNALNEJ I OCHRONY ŚRODOWISKA<br>71 - 456 SZCZECIN, pl. ARMII KRAJOWEJ 1 | NR ZLECENIA P-144/2006 |
| PRZEDSIĘWZIĘCIE: | PROJEKT BUDOWLANO-WYKONAWCZY<br>BUDOWA ZBIORNIKA RETENCYJNEGO WÓD DESZCZOWYCH - WARSZEWO,<br>DROGI DOJAZDOWEJ DO ZBIORNIKA I ZABUDOWA CIEKU "BYSTRY RÓW" | DATA 07.2007r. |
| OBIEKT: | ZADANIE I : ZBIORNIK RETENCYJNY WÓD DESZCZOWYCH "WARSZEWO" I DROGA DOJAZDOWA cz. I | SKALA 1:50 |
| TREŚĆ: | KOMORA SPADOWA KS4<br>KONSTRUKCJA | NR RYSUNKU 7.2 |