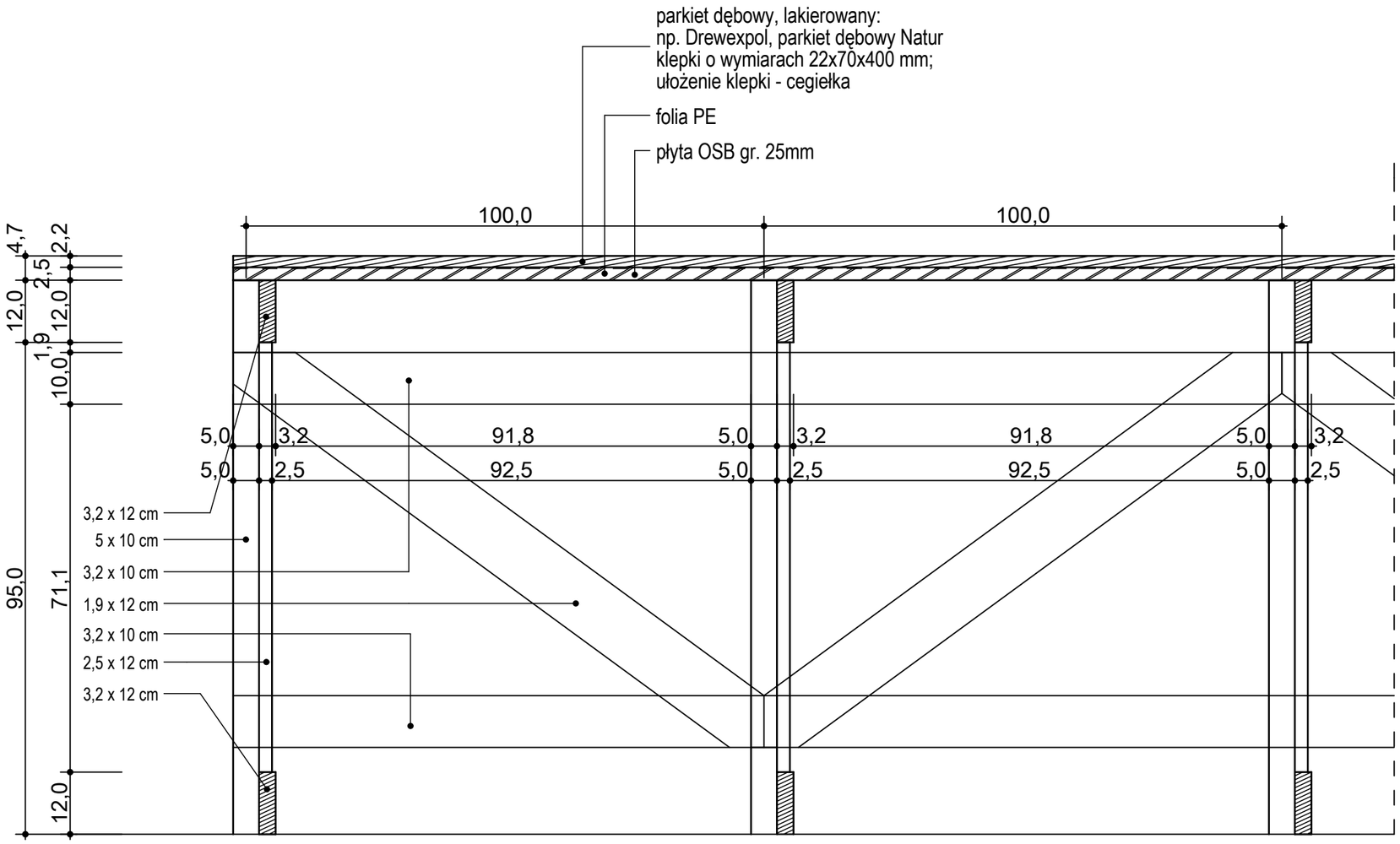


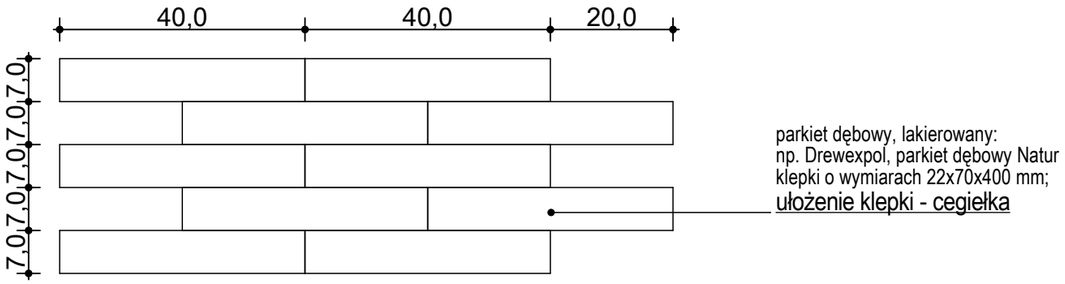


Inwestor:

**Gmina Miasto Szczecin**
pl. Armii Krajowej 1
70-456 Szczecin

Nazwa inwestycji:

**SZKOŁA PODSTAWOWA wraz z kompleksem sportowym i PŁYWALNIĄ**

Adres:

**SZCZECIN ul. Złotowska - Jantarowa**
**( dz. nr 4 + 41/4 obr. 3078)**

Generalny Projektant:

BIURO PROJEKTOWO-CONSULTINGOWE
STRUKTURA Sp.z o.o.
70 560 Szczecin, ul. Grodzka 20,
tel./fax (091) 485-33-36

Projekt Branżowy:

Stadium:

**PROJEKT WYKONAWCZY**

Branża:

**ARCHITEKTURA**

Projektant:
**dr inż. arch. Grzegorz Wojtkun**
**Nr upraw. 4/Sz/99**

Opracował:
**mgr inż. arch. Monika Majcher**

Sprawdził:
**mgr inż.arch. ROMAN PIRGA**
**upr.nr 12/Sz/80**

Tytuł rysunku:

# KONSTRUKCJA SCENY pomieszczenie auli 0.32

| Data opracowania: | Skala rysunku: | Nr rysunku: |
|---|---|---|
| **Czerwiec 2008 r.** | **1:10** | **W-13** |

**WSZELKIE PRAWA ZASTRZEŻONE**
Kopiowanie, publikacje oraz wszelkie inne formy wykorzystania projektu bez zgody autora będą naruszeniem przepisów wynikających z Ustawy o Ochronie Praw Autorskich