SZCZEGÓŁY PROJ. WYKONAWCZEGO - skrz. wsch. etap B

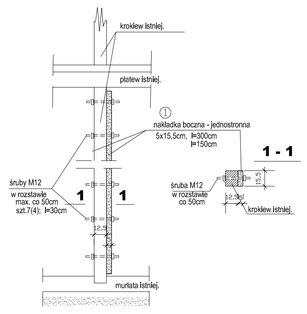

drewno: sosna, K27

krokiew uszkodz.: l=3,0m, l=1,5m

ARCHITEKTON - Dorota Bulka 70-622 Szczecin, ul. Koszarowa 19/14 tel/fax: 091-46 90 751, kom. 603 443 401 e-mail: dorotabulka@wp.pl

RYSL NR: **1**/w

Nazwa inwestycji:	REMONT ELEWACJI I DACHU SKRZYDEŁ BOCZNYCH BUDYNKU URZĘDU MIASTA SZCZECIN		
Adres:	70-456 Szczecin, Plac Armii Krajowej 1		
Branża:	KONSTRUKCYJNO-BUDOWLANA	SKALA	
Fazа:	PROJEKT BUDOWLANY	1 : 20	
Tomi:	**REMONT DACHU**	DATA:	
Tematu:	**skrzydło wschodnie / etap B**	X . 2006	
Projektował:	mgr inż. DOROTA BUKAŁA	upr. 2005/96	
Opracował:			
Sprawdził:	arc. EWA GÓRKIEWICZ	upr. 1395/87/7	
Tytuł rysunku:	**WZMOCNIENIE KROKWI**		

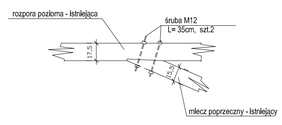

drewno: sosna, K27

uszkodzenie - szt. 2

ARCHITEKTON - Dorota Bulka 70-622 Szczecin, ul. Koszarowa 19/14 tel/fax: 091-46 90 751, kom. 603 443 401 e-mail: dorotabulka@wp.pl

RYSL NR: **2**/w

Nazwa inwestycji:	REMONT ELEWACJI I DACHU SKRZYDEŁ BOCZNYCH BUDYNKU URZĘDU MIASTA SZCZECIN		
Adres:	70-456 Szczecin, Plac Armii Krajowej 1		
Branża:	KONSTRUKCYJNO-BUDOWLANA	SKALA	
Fazа:	PROJEKT BUDOWLANY	1 : 20	
Tomi:	**REMONT DACHU**	DATA:	
Tematu:	**skrzydło wschodnie / etap B**	X . 2006	
Projektował:	mgr inż. DOROTA BUKAŁA	upr. 2005/96	
Opracował:			
Sprawdził:	arc. EWA GÓRKIEWICZ	upr. 1395/87/7	
Tytuł rysunku:	**USZTYWNIENIE WĘZŁA MIECZA POPRZ.**		

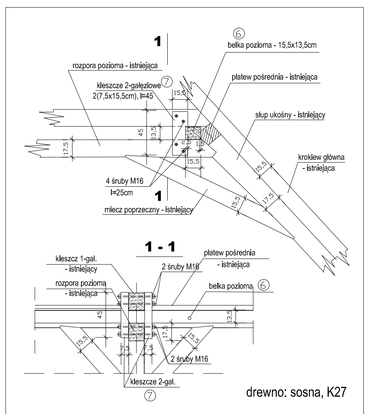

drewno: sosna, K27

uszkodzenie płatwi:
- 7,1m, 5,5m (3/w)
[- 6,3m, 3,2m (9/w)]

ARCHITEKTON - Dorota Bulka 70-622 Szczecin, ul. Koszarowa 19/14 tel/fax: 091-46 90 751, kom. 603 443 401 e-mail: dorotabulka@wp.pl

RYSL NR: **3**/w

Nazwa inwestycji:	REMONT ELEWACJI I DACHU SKRZYDEŁ BOCZNYCH BUDYNKU URZĘDU MIASTA SZCZECIN		
Adres:	70-456 Szczecin, Plac Armii Krajowej 1		
Branża:	KONSTRUKCYJNO-BUDOWLANA	SKALA	
Fazа:	PROJEKT BUDOWLANY	1 : 20	
Tomi:	**REMONT DACHU**	DATA:	
Tematu:	**skrzydło wschodnie / etap B**	X . 2006	
Projektował:	mgr inż. DOROTA BUKAŁA	upr. 2005/96	
Opracował:			
Sprawdził:	arc. EWA GÓRKIEWICZ	upr. 1395/87/7	
Tytuł rysunku:	**WZMOCNIENIE PŁATWI POŚREDNIEJ**		

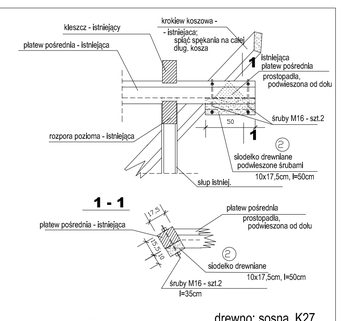

drewno: sosna, K27

UWAGA:
łączniki ciesielskie stosować
indywidualnie dla każdego uszkodzenia

uszkodzenie - szt. 1

ARCHITEKTON - Dorota Bulka 70-622 Szczecin, ul. Koszarowa 19/14 tel/fax: 091-46 90 751, kom. 603 443 401 e-mail: dorotabulka@wp.pl

RYSL NR: **4**/w

Nazwa inwestycji:	REMONT ELEWACJI I DACHU SKRZYDEŁ BOCZNYCH BUDYNKU URZĘDU MIASTA SZCZECIN		
Adres:	70-456 Szczecin, Plac Armii Krajowej 1		
Branża:	KONSTRUKCYJNO-BUDOWLANA	SKALA	
Fazа:	PROJEKT BUDOWLANY	1 : 20	
Tomi:	**REMONT DACHU**	DATA:	
Tematu:	**skrzydło wschodnie / etap B**	X . 2006	
Projektował:	mgr inż. DOROTA BUKAŁA	upr. 2005/96	
Opracował:			
Sprawdził:	arc. EWA GÓRKIEWICZ	upr. 1395/87/7	
Tytuł rysunku:	**WZMOCNIENIE OPARCIA PŁATWI POŚR.**		

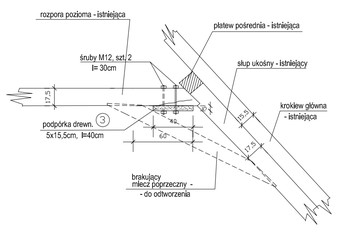

drewno: sosna, K27

uszkodzenie - szt. 1

ARCHITEKTON - Dorota Bulka 70-622 Szczecin, ul. Koszarowa 19/14 tel/fax: 091-46 90 751, kom. 603 443 401 e-mail: dorotabulka@wp.pl

RYSL NR: **5**/w

Nazwa inwestycji:	REMONT ELEWACJI I DACHU SKRZYDEŁ BOCZNYCH BUDYNKU URZĘDU MIASTA SZCZECIN		
Adres:	70-456 Szczecin, Plac Armii Krajowej 1		
Branża:	KONSTRUKCYJNO-BUDOWLANA	SKALA	
Fazа:	PROJEKT BUDOWLANY	1 : 20	
Tomi:	**REMONT DACHU**	DATA:	
Tematu:	**skrzydło wschodnie / etap B**	X . 2006	
Projektował:	mgr inż. DOROTA BUKAŁA	upr. 2005/96	
Opracował:			
Sprawdził:	arc. EWA GÓRKIEWICZ	upr. 1395/87/7	
Tytuł rysunku:	**WZMOCNIENIE ROZPORY POZIOMEJ**		

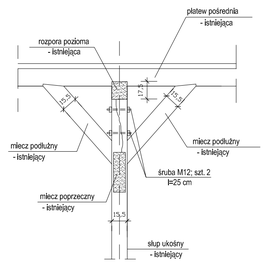

drewno: sosna, K27

UWAGA:
likwidację polużnienia węzłów
wykonać wg *rys. nr* **8**/*w*

uszkodzenie - szt. 1

ARCHITEKTON - Dorota Bulka 70-622 Szczecin, ul. Koszarowa 19/14 tel/fax: 091-46 90 751, kom. 603 443 401 e-mail: dorotabulka@wp.pl

RYSL NR: **6**/w

Nazwa inwestycji:	REMONT ELEWACJI I DACHU SKRZYDEŁ BOCZNYCH BUDYNKU URZĘDU MIASTA SZCZECIN		
Adres:	70-456 Szczecin, Plac Armii Krajowej 1		
Branża:	KONSTRUKCYJNO-BUDOWLANA	SKALA	
Fazа:	PROJEKT BUDOWLANY	1 : 20	
Tomi:	**REMONT DACHU**	DATA:	
Tematu:	**skrzydło wschodnie / etap B**	X . 2006	
Projektował:	mgr inż. DOROTA BUKAŁA	upr. 2005/96	
Opracował:			
Sprawdził:	arc. EWA GÓRKIEWICZ	upr. 1395/87/7	
Tytuł rysunku:	**WZMOCNIENIE SŁUPA UKOŚNEGO**		

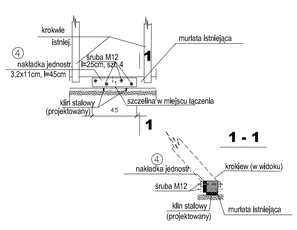

drewno: sosna, K27

uszkodzenie - szt. 2

ARCHITEKTON - Dorota Bulka 70-622 Szczecin, ul. Koszarowa 19/14 tel/fax: 091-46 90 751, kom. 603 443 401 e-mail: dorotabulka@wp.pl

RYSL NR: **7**/w

Nazwa inwestycji:	REMONT ELEWACJI I DACHU SKRZYDEŁ BOCZNYCH BUDYNKU URZĘDU MIASTA SZCZECIN		
Adres:	70-456 Szczecin, Plac Armii Krajowej 1		
Branża:	KONSTRUKCYJNO-BUDOWLANA	SKALA	
Fazа:	PROJEKT BUDOWLANY	1 : 20	
Tomi:	**REMONT DACHU**	DATA:	
Tematu:	**skrzydło wschodnie / etap B**	X . 2006	
Projektował:	mgr inż. DOROTA BUKAŁA	upr. 2005/96	
Opracował:			
Sprawdził:	arc. EWA GÓRKIEWICZ	upr. 1395/87/7	
Tytuł rysunku:	**USZTYWNIENIE ZŁĄCZA MURŁATY**		

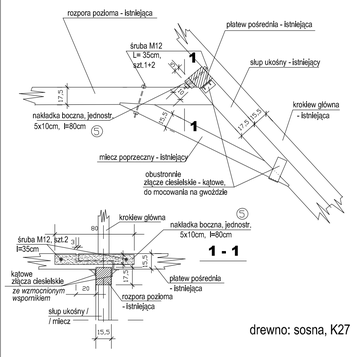

drewno: sosna, K27

uszkodz. płatwi: 1 szt.
rozluźnienie węzłów:
3 szt.

ARCHITEKTON - Dorota Bulka 70-622 Szczecin, ul. Koszarowa 19/14 tel/fax: 091-46 90 751, kom. 603 443 401 e-mail: dorotabulka@wp.pl

RYSL NR: **8**/w

Nazwa inwestycji:	REMONT ELEWACJI I DACHU SKRZYDEŁ BOCZNYCH BUDYNKU URZĘDU MIASTA SZCZECIN		
Adres:	70-456 Szczecin, Plac Armii Krajowej 1		
Branża:	KONSTRUKCYJNO-BUDOWLANA	SKALA	
Fazа:	PROJEKT BUDOWLANY	1 : 20	
Tomi:	**REMONT DACHU**	DATA:	
Tematu:	**skrzydło wschodnie / etap B**	X . 2006	
Projektował:	mgr inż. DOROTA BUKAŁA	upr. 2005/96	
Opracował:			
Sprawdził:	arc. EWA GÓRKIEWICZ	upr. 1395/87/7	
Tytuł rysunku:	**USZTYWNIENIE WĘZŁÓW MIECZA POPRZ.**		

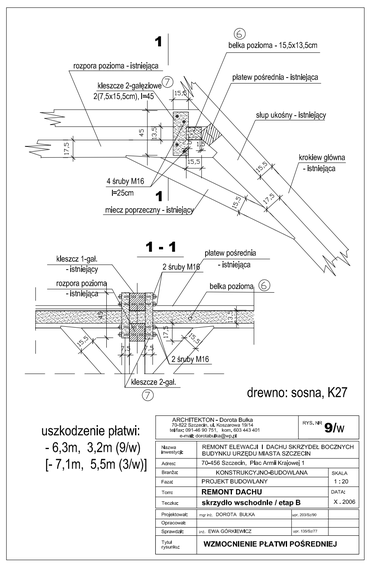

drewno: sosna, K27

uszkodzenie płatwi:
- 6,3m, 3,2m (9/w)
[- 7,1m, 5,5m (3/w)]

ARCHITEKTON - Dorota Bulka 70-622 Szczecin, ul. Koszarowa 19/14 tel/fax: 091-46 90 751, kom. 603 443 401 e-mail: dorotabulka@wp.pl

RYSL NR: **9**/w

Nazwa inwestycji:	REMONT ELEWACJI I DACHU SKRZYDEŁ BOCZNYCH BUDYNKU URZĘDU MIASTA SZCZECIN		
Adres:	70-456 Szczecin, Plac Armii Krajowej 1		
Branża:	KONSTRUKCYJNO-BUDOWLANA	SKALA	
Fazа:	PROJEKT BUDOWLANY	1 : 20	
Tomi:	**REMONT DACHU**	DATA:	
Tematu:	**skrzydło wschodnie / etap B**	X . 2006	
Projektował:	mgr inż. DOROTA BUKAŁA	upr. 2005/96	
Opracował:			
Sprawdził:	arc. EWA GÓRKIEWICZ	upr. 1395/87/7	
Tytuł rysunku:	**WZMOCNIENIE PŁATWI POŚREDNIEJ**		

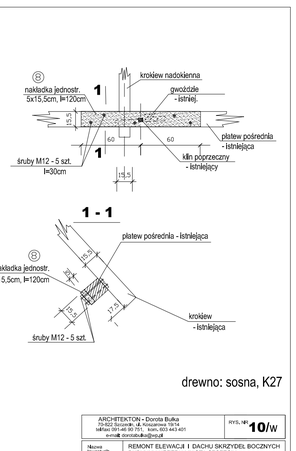

drewno: sosna, K27

uszkodzenie - szt. 1

ARCHITEKTON - Dorota Bulka 70-622 Szczecin, ul. Koszarowa 19/14 tel/fax: 091-46 90 751, kom. 603 443 401 e-mail: dorotabulka@wp.pl

RYSL NR: **10**/w

Nazwa inwestycji:	REMONT ELEWACJI I DACHU SKRZYDEŁ BOCZNYCH BUDYNKU URZĘDU MIASTA SZCZECIN		
Adres:	70-456 Szczecin, Plac Armii Krajowej 1		
Branża:	KONSTRUKCYJNO-BUDOWLANA	SKALA	
Fazа:	PROJEKT BUDOWLANY	1 : 20	
Tomi:	**REMONT DACHU**	DATA:	
Tematu:	**skrzydło wschodnie / etap B**	X . 2006	
Projektował:	mgr inż. DOROTA BUKAŁA	upr. 2005/96	
Opracował:			
Sprawdził:	arc. EWA GÓRKIEWICZ	upr. 1395/87/7	
Tytuł rysunku:	**WZMOCNIENIE ŁĄCZENIA ELEM. PŁATWI**		

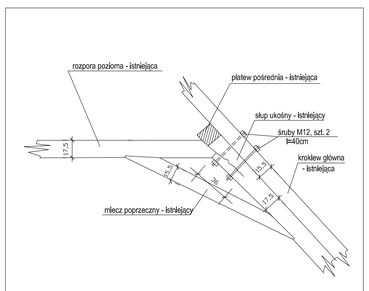

drewno: sosna, K27

uszkodzenie - szt. 1

ARCHITEKTON - Dorota Bulka 70-622 Szczecin, ul. Koszarowa 19/14 tel/fax: 091-46 90 751, kom. 603 443 401 e-mail: dorotabulka@wp.pl

RYSL NR: **11**/w

Nazwa inwestycji:	REMONT ELEWACJI I DACHU SKRZYDEŁ BOCZNYCH BUDYNKU URZĘDU MIASTA SZCZECIN		
Adres:	70-456 Szczecin, Plac Armii Krajowej 1		
Branża:	KONSTRUKCYJNO-BUDOWLANA	SKALA	
Fazа:	PROJEKT BUDOWLANY	1 : 20	
Tomi:	**REMONT DACHU**	DATA:	
Tematu:	**skrzydło wschodnie / etap B**	X . 2006	
Projektował:	mgr inż. DOROTA BUKAŁA	upr. 2005/96	
Opracował:			
Sprawdził:	arc. EWA GÓRKIEWICZ	upr. 1395/87/7	
Tytuł rysunku:	**WZMOCNIENIE KROKWI**		

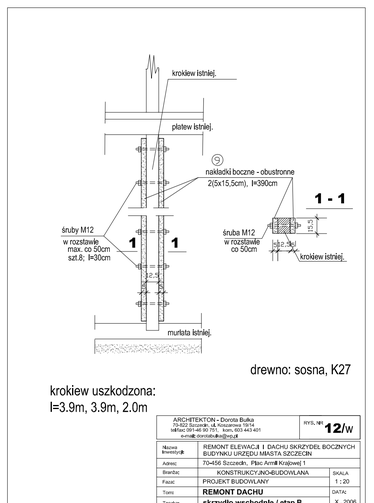

drewno: sosna, K27

krokiew uszkodzona:
l=3.9m, 3.9m, 2.0m

ARCHITEKTON - Dorota Bulka 70-622 Szczecin, ul. Koszarowa 19/14 tel/fax: 091-46 90 751, kom. 603 443 401 e-mail: dorotabulka@wp.pl

RYSL NR: **12**/w

Nazwa inwestycji:	REMONT ELEWACJI I DACHU SKRZYDEŁ BOCZNYCH BUDYNKU URZĘDU MIASTA SZCZECIN		
Adres:	70-456 Szczecin, Plac Armii Krajowej 1		
Branża:	KONSTRUKCYJNO-BUDOWLANA	SKALA	
Fazа:	PROJEKT BUDOWLANY	1 : 20	
Tomi:	**REMONT DACHU**	DATA:	
Tematu:	**skrzydło wschodnie / etap B**	X . 2006	
Projektował:	mgr inż. DOROTA BUKAŁA	upr. 2005/96	
Opracował:			
Sprawdził:	arc. EWA GÓRKIEWICZ	upr. 1395/87/7	
Tytuł rysunku:	**WZMOCNIENIE KROKWI**		

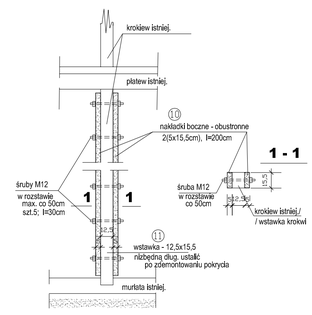

drewno: sosna, K27

wzmocnienie: l=2,0m

ARCHITEKTON - Dorota Bulka 70-622 Szczecin, ul. Koszarowa 19/14 tel/fax: 091-46 90 751, kom. 603 443 401 e-mail: dorotabulka@wp.pl

RYSL NR: **13**/w

Nazwa inwestycji:	REMONT ELEWACJI I DACHU SKRZYDEŁ BOCZNYCH BUDYNKU URZĘDU MIASTA SZCZECIN		
Adres:	70-456 Szczecin, Plac Armii Krajowej 1		
Branża:	KONSTRUKCYJNO-BUDOWLANA	SKALA	
Fazа:	PROJEKT BUDOWLANY	1 : 20	
Tomi:	**REMONT DACHU**	DATA:	
Tematu:	**skrzydło wschodnie / etap B**	X . 2006	
Projektował:	mgr inż. DOROTA BUKAŁA	upr. 2005/96	
Opracował:			
Sprawdził:	arc. EWA GÓRKIEWICZ	upr. 1395/87/7	
Tytuł rysunku:	**WZMOCNIENIE KROKWI**		

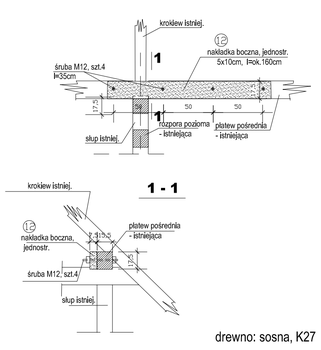

drewno: sosna, K27

uszkodz. płatwi:
- ok. 1,6m

ARCHITEKTON - Dorota Bulka 70-622 Szczecin, ul. Koszarowa 19/14 tel/fax: 091-46 90 751, kom. 603 443 401 e-mail: dorotabulka@wp.pl

RYSL NR: **14**/w

Nazwa inwestycji:	REMONT ELEWACJI I DACHU SKRZYDEŁ BOCZNYCH BUDYNKU URZĘDU MIASTA SZCZECIN		
Adres:	70-456 Szczecin, Plac Armii Krajowej 1		
Branża:	KONSTRUKCYJNO-BUDOWLANA	SKALA	
Fazа:	PROJEKT BUDOWLANY	1 : 20	
Tomi:	**REMONT DACHU**	DATA:	
Tematu:	**skrzydło wschodnie / etap B**	X . 2006	
Projektował:	mgr inż. DOROTA BUKAŁA	upr. 2005/96	
Opracował:			
Sprawdził:	arc. EWA GÓRKIEWICZ	upr. 1395/87/7	
Tytuł rysunku:	**WZMOCNIENIE PŁATWI POŚREDNIEJ**		

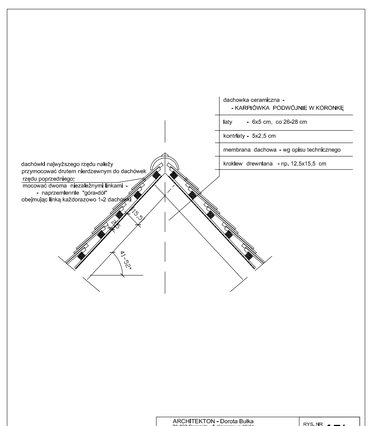

ARCHITEKTON - Dorota Bulka 70-622 Szczecin, ul. Koszarowa 19/14 tel/fax: 091-46 90 751, kom. 603 443 401 e-mail: dorotabulka@wp.pl

RYSL NR: **15**/w

Nazwa inwestycji:	REMONT ELEWACJI I DACHU SKRZYDEŁ BOCZNYCH BUDYNKU URZĘDU MIASTA SZCZECIN		
Adres:	70-456 Szczecin, Plac Armii Krajowej 1		
Branża:	KONSTRUKCYJNO-BUDOWLANA	SKALA	
Fazа:	PROJEKT BUDOWLANY	1 : 20	
Tomi:	**REMONT DACHU**	DATA:	
Tematu:	**skrzydło wschodnie / etap B**	X . 2006	
Projektował:	mgr inż. DOROTA BUKAŁA	upr. 2005/96	
Opracował:			
Sprawdził:	arc. EWA GÓRKIEWICZ	upr. 1395/87/7	
Tytuł rysunku:	**PRZEKRÓJ POPRZ. PRZEZ POŁAĆ DACHU**		